LEOPOLD HALLING
Ges.m.b.H.

Baumaße und Einbauhilfe für den 27,6mm Antrieb und Mitläufer in H0, H0m und H0e

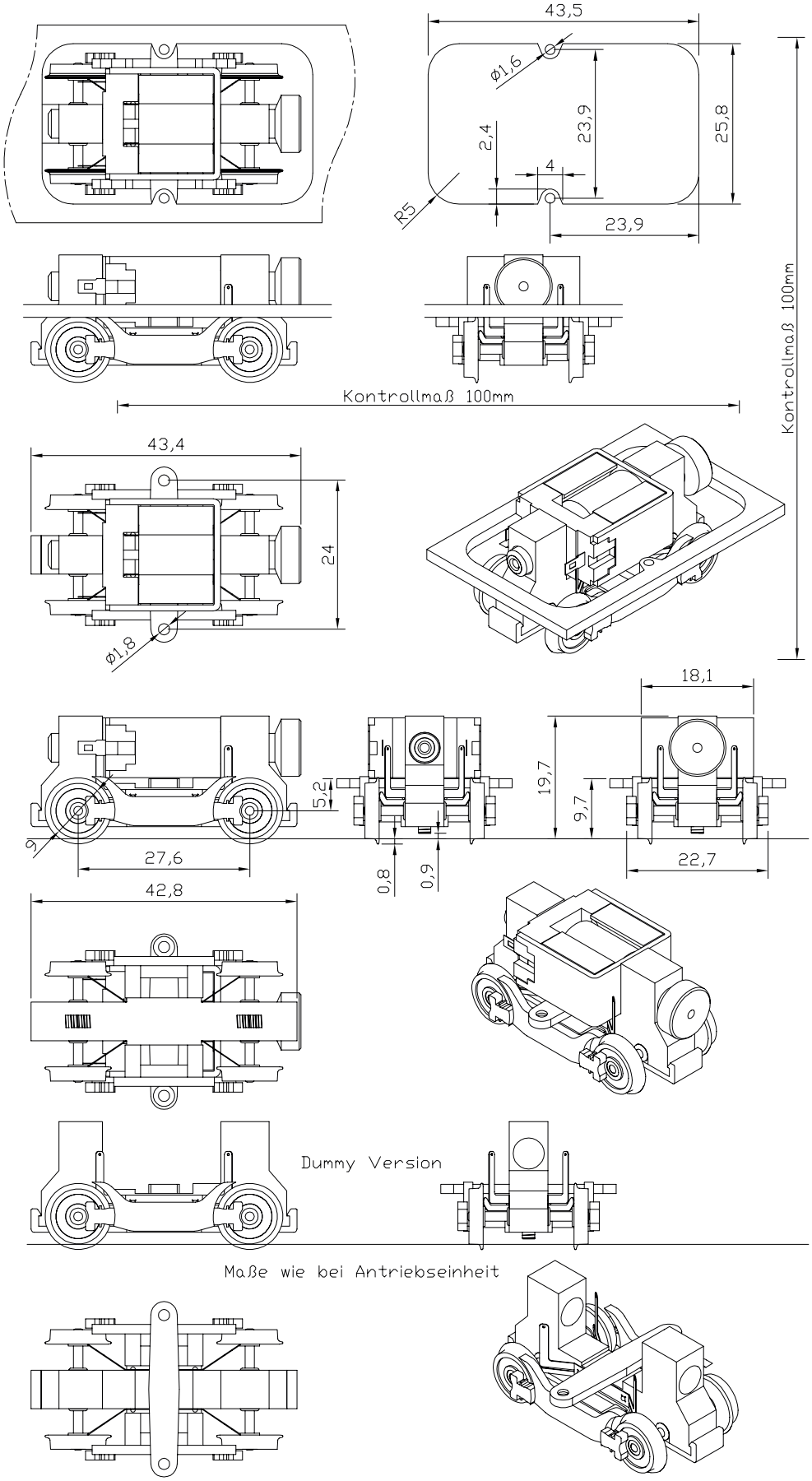

Leopold Halling Ges.m.b.H - Favoritner Gewerbering Objekt 25 - 1100 Wien - www.halling.at - office@halling.at - +43 1 604 31 22